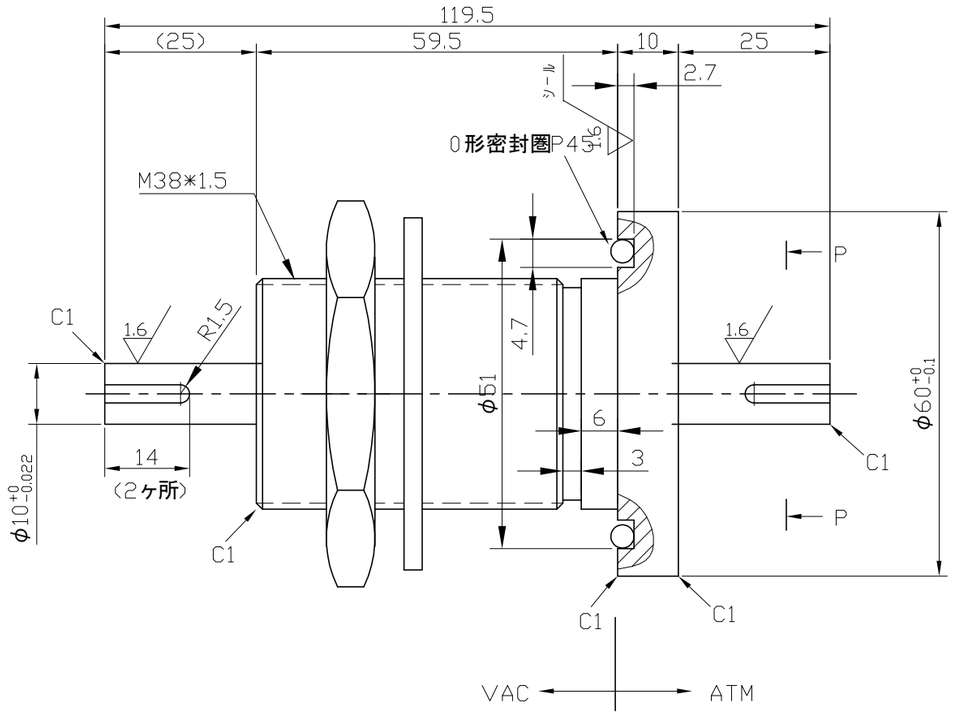

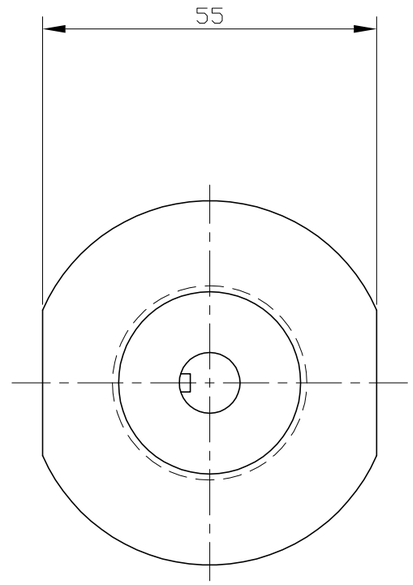

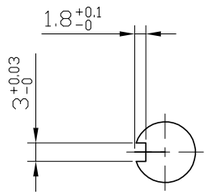

P-P断面
2所

1.使用回転速度　<17000rpm以下
2.到達真空度　10E-6Pa
3.許容Heリーク量　10E-12Pa*M^3/sec
4.使用温度範囲　0~80℃
5.使用環境　不活性ガス
6.使用磁性流体　不活性ガス

普通許容差			
寸法区分 ＼ 加工種?	削り 一般	削り 穴馮	プレス 一般
6以下	±0.1	±0.15	±0.5
6を越え 30 〃	±0.2		
30 〃 120 〃	±0.3	±0.2	±0.7
120 〃 315 〃	±0.5	±0.25	±1.0
315 〃 1000 〃	±0.8	±0.4	±1.5
1000 〃 2000 〃	±1.2	±0.6	±2.0

数	我更日	内容	我更者

製?		
設計	小林	'03年1月17日
量?		
承認		
測り理及び硬さ		

仕上記号 6.3 1.6 1.6 シール
材料 ハウジングSUS304 軸SUS420
表面処理
素材寸法
素材重量

品名 磁気シール
第 3 角法
画面番号 SNB010NN
P/N
尺度 1/1
Z 版

Ideal Vacuum Products